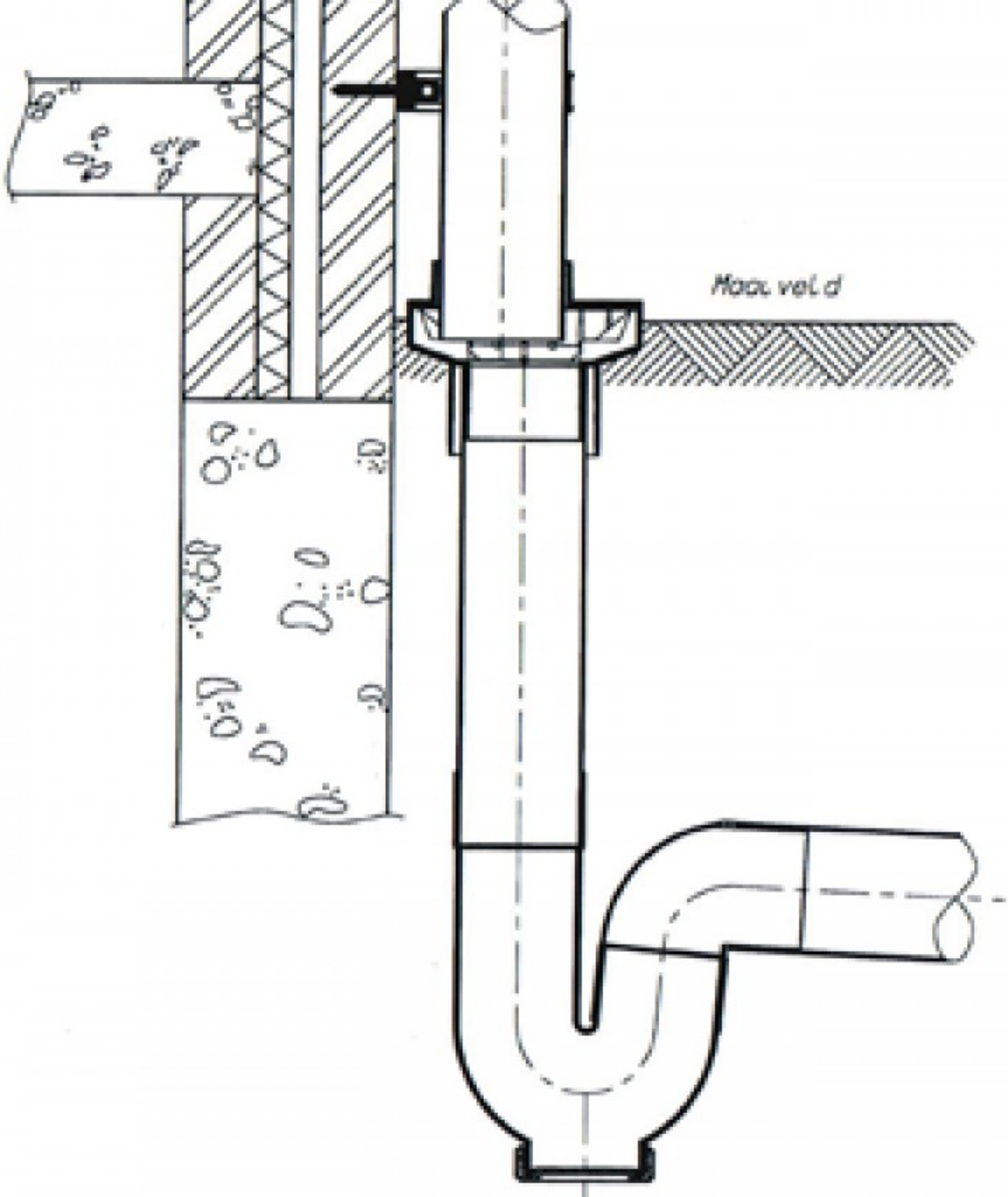
Maat vel d